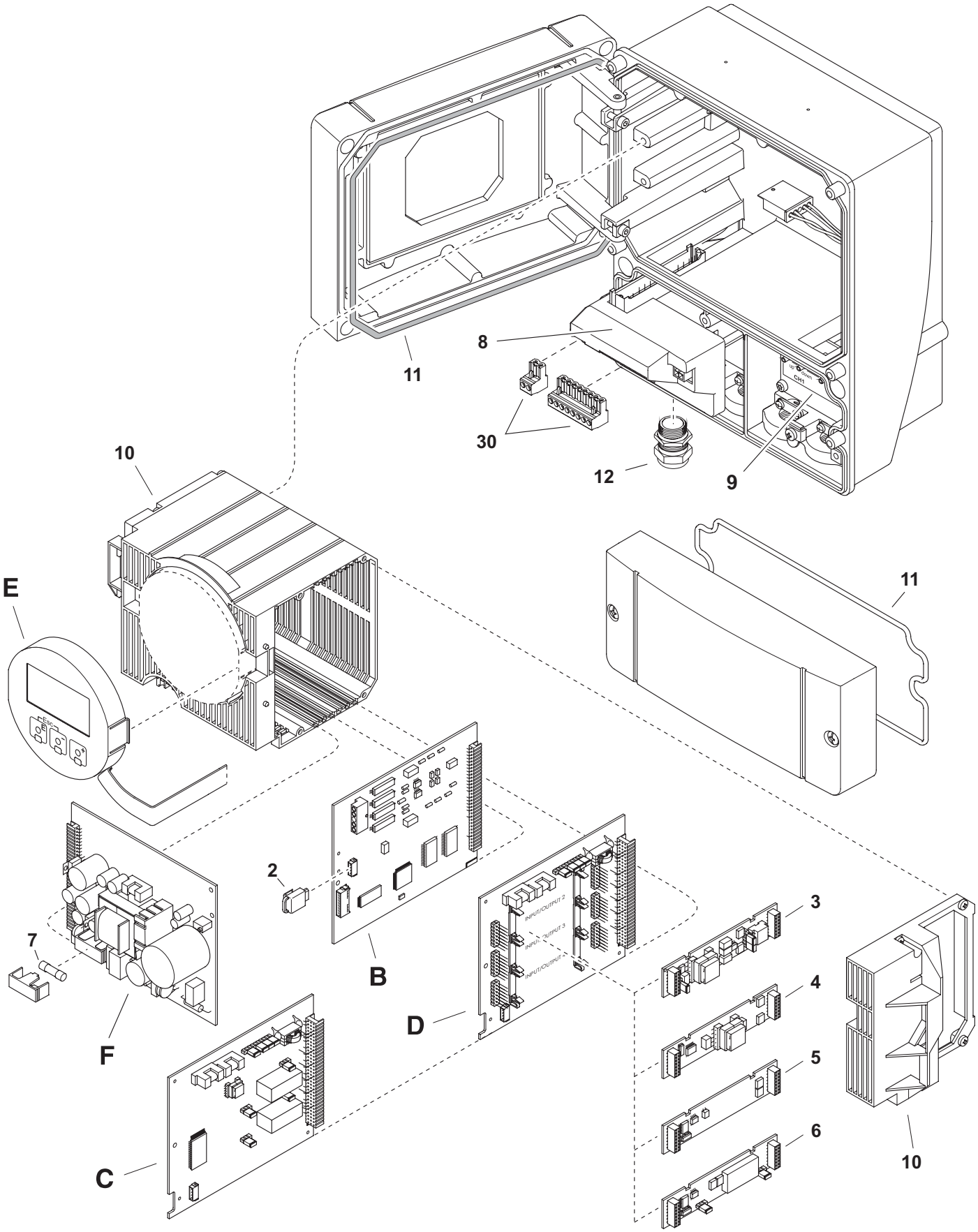
11
8
30
12
9
10
E
11
2
7
B
F
D
3
4
5
6
C
10
INPUT/OUTPUT 2
INPUT/OUTPUT 3
INPUT/OUTPUT 1