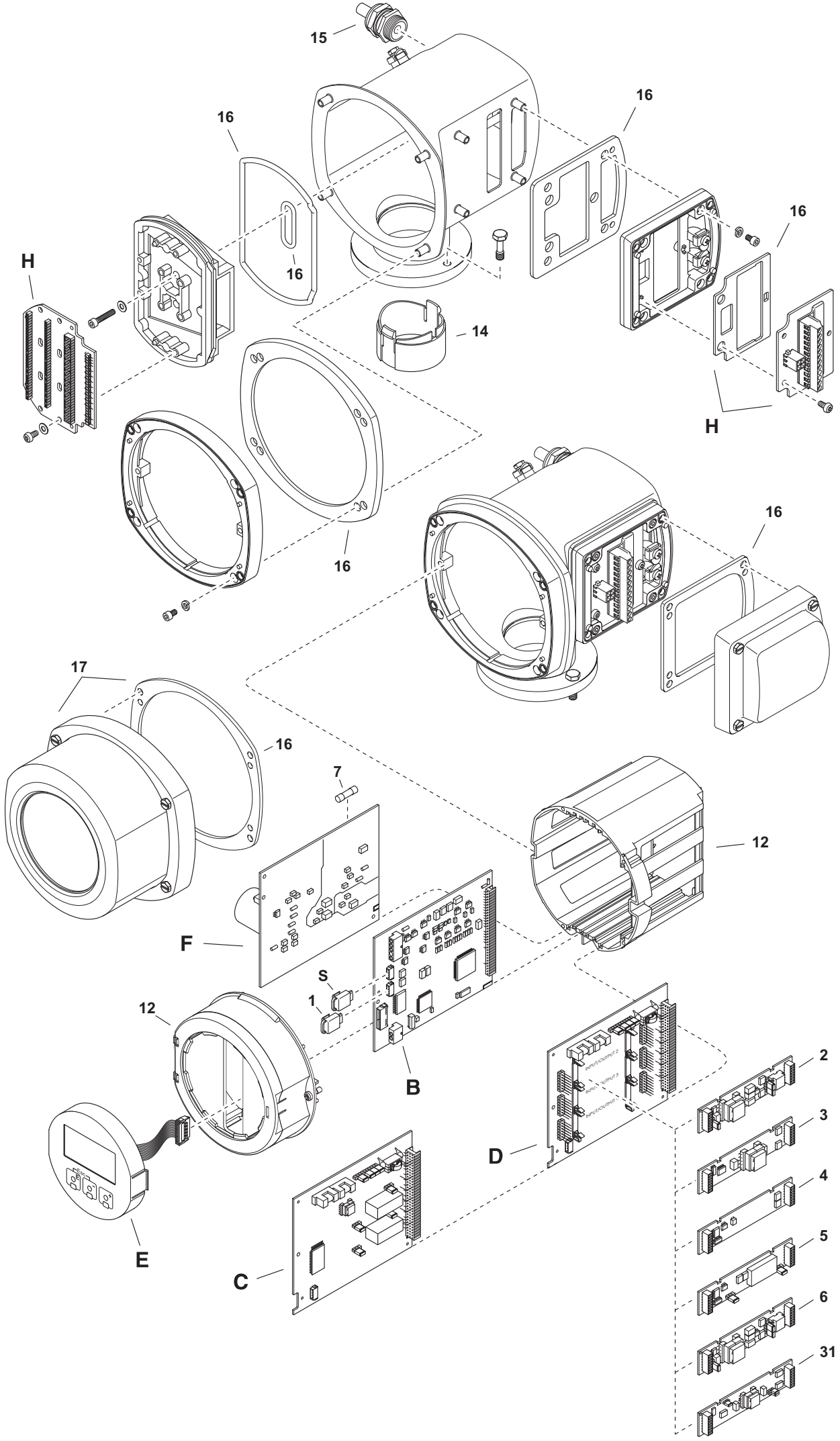
15
16
16
16
16
H
16
14
H
16
16
17
16
7
12
F
S
1
12
B
2
3
4
5
6
31
D
E
C