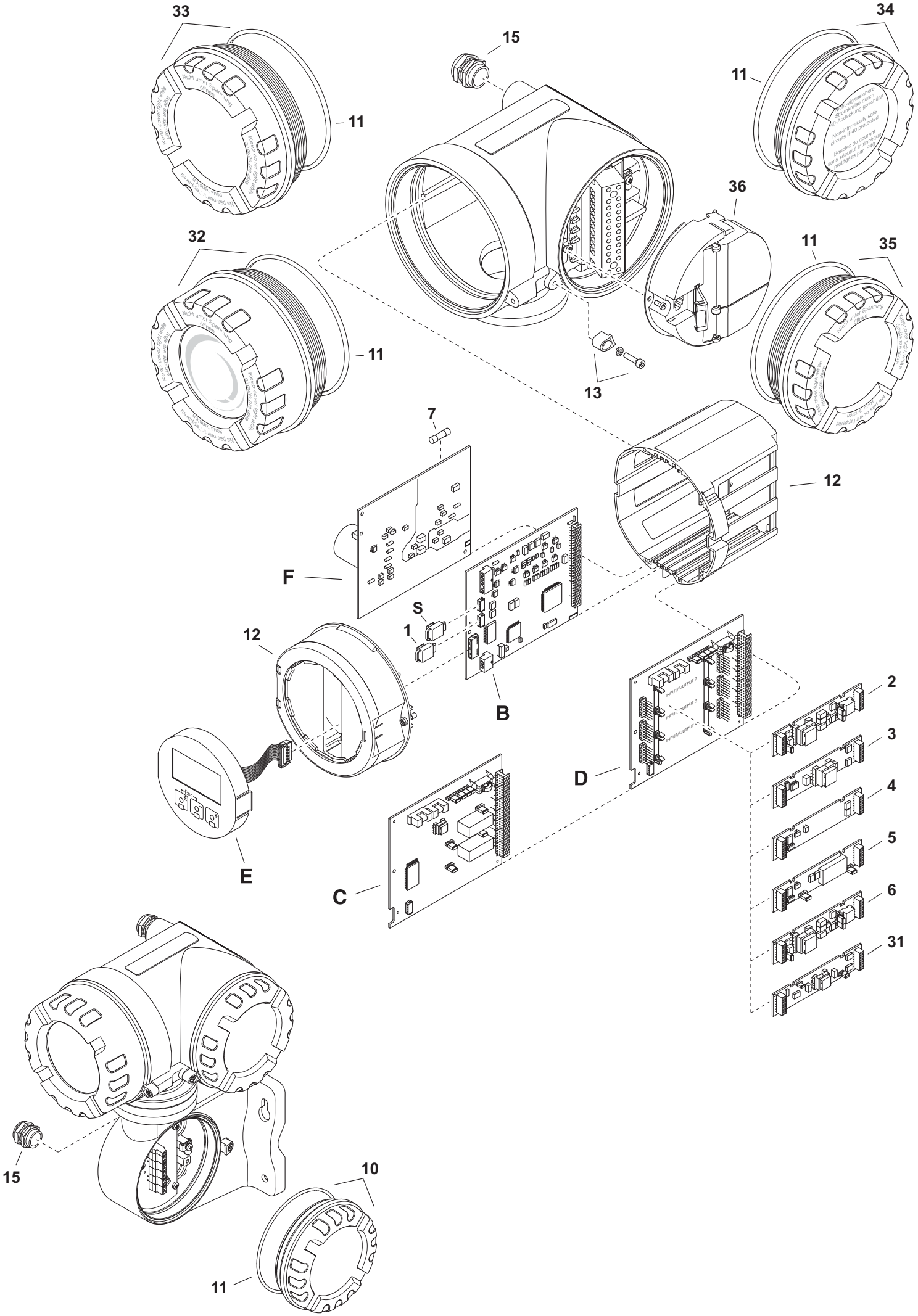
33
34
15
11
11
36
32
11
35
11
13
7
12
F
S
1
12
B
2
3
4
5
6
31
D
E
C
15
10
11