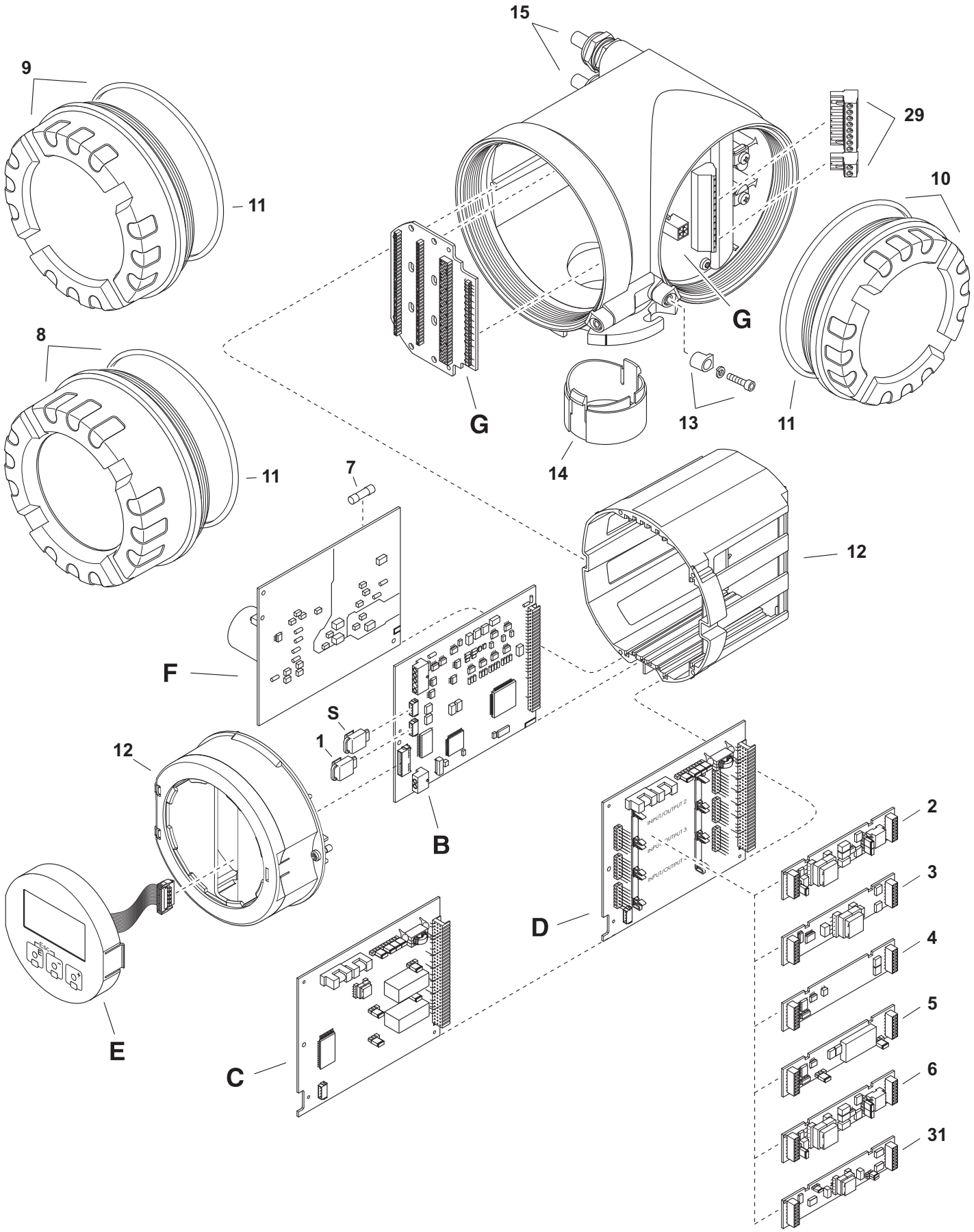
15
9
29
10
11
G
8
G
13
11
14
11
7
12
F
S
1
12
B
INPUT/OUTPUT 2
INPUT/OUTPUT 3
INPUT/OUTPUT 1
2
3
4
5
6
31
D
E
C