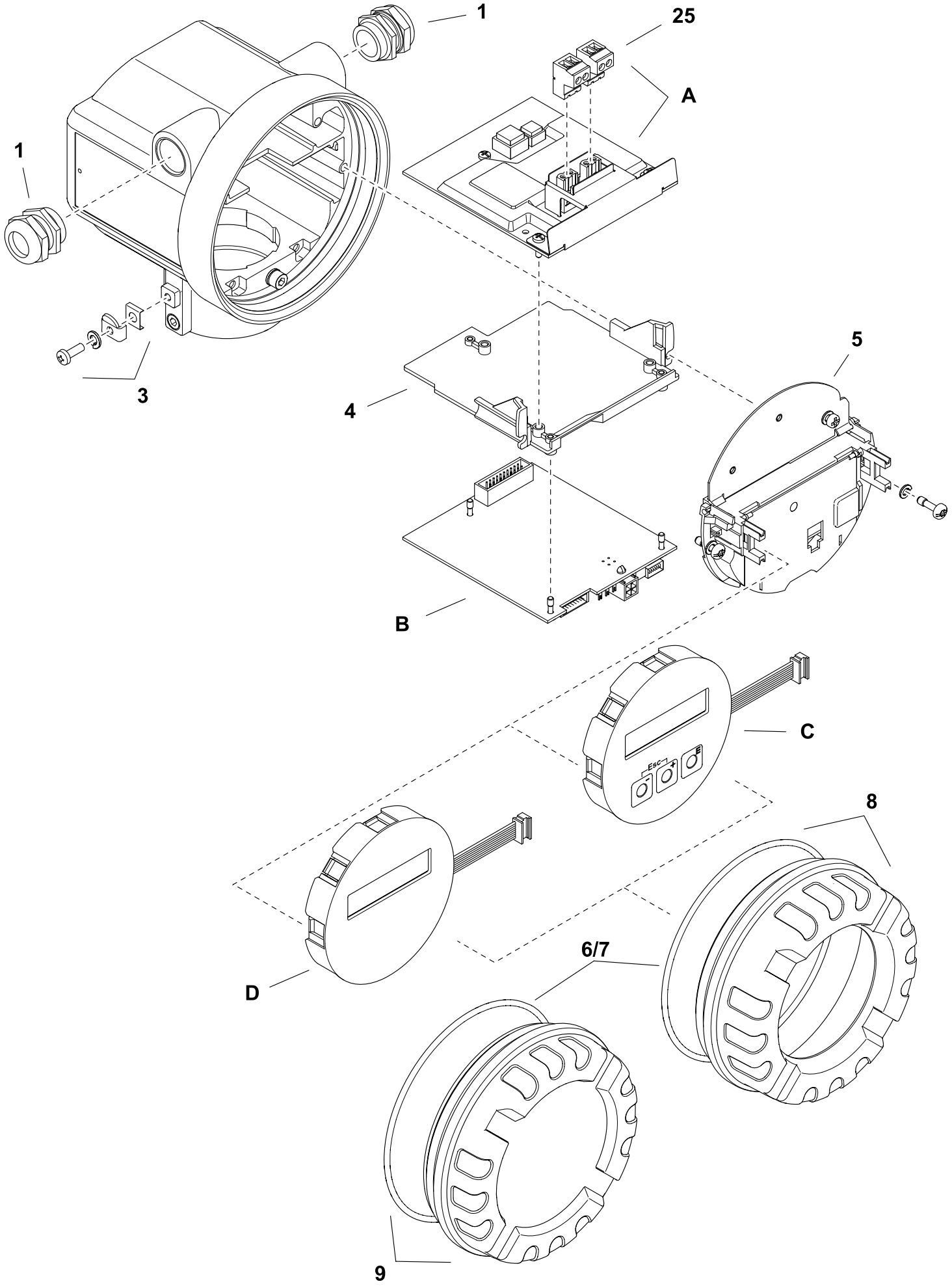
1
25
A
1
3
4
5
B
C
Esc
8
6/7
D
9