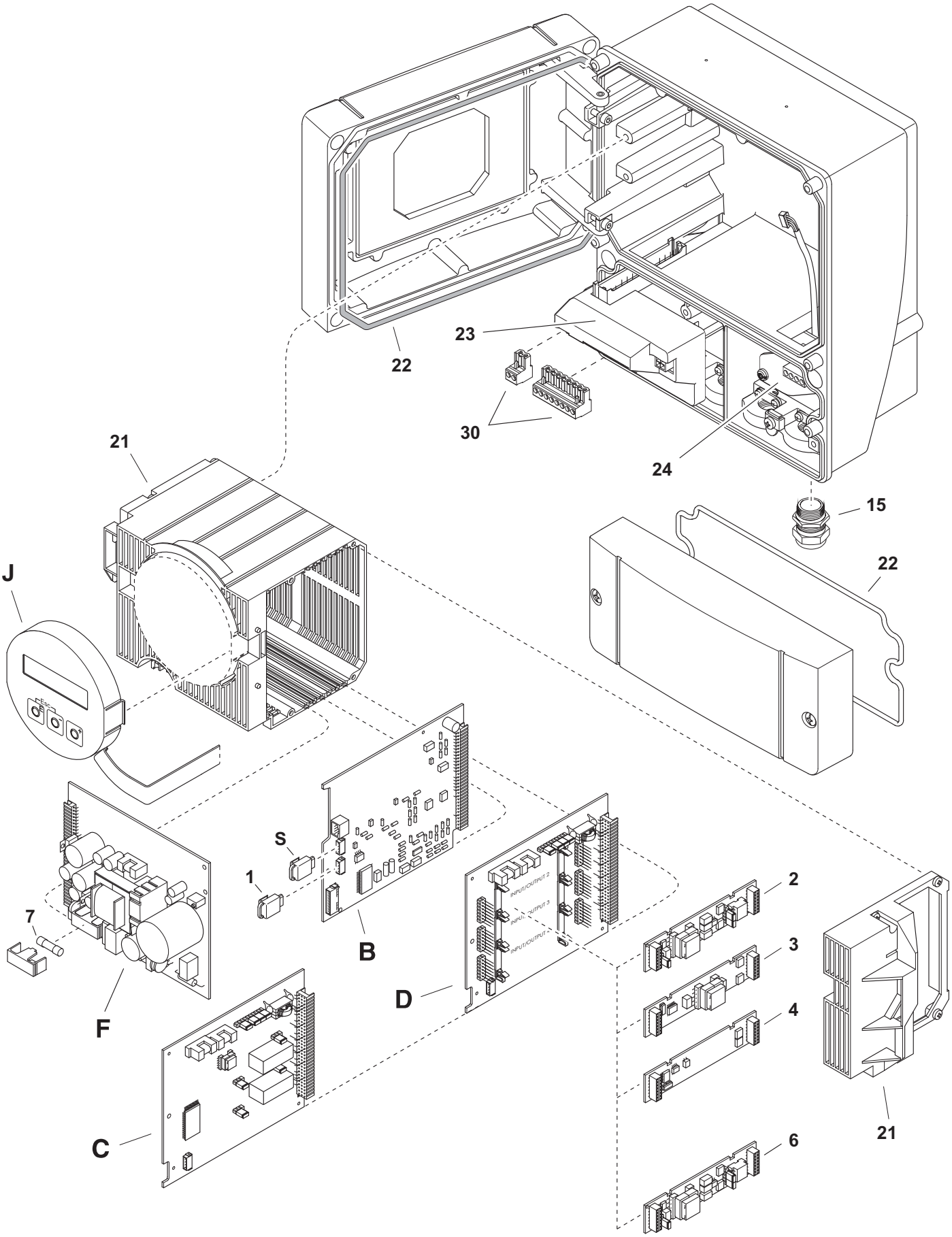
22
23
30
24
21
15
22
J
S
1
7
B
F
D
C
2
3
4
6
21
INPUT/OUTPUT 2
INPUT/OUTPUT 3
INPUT/OUTPUT 1