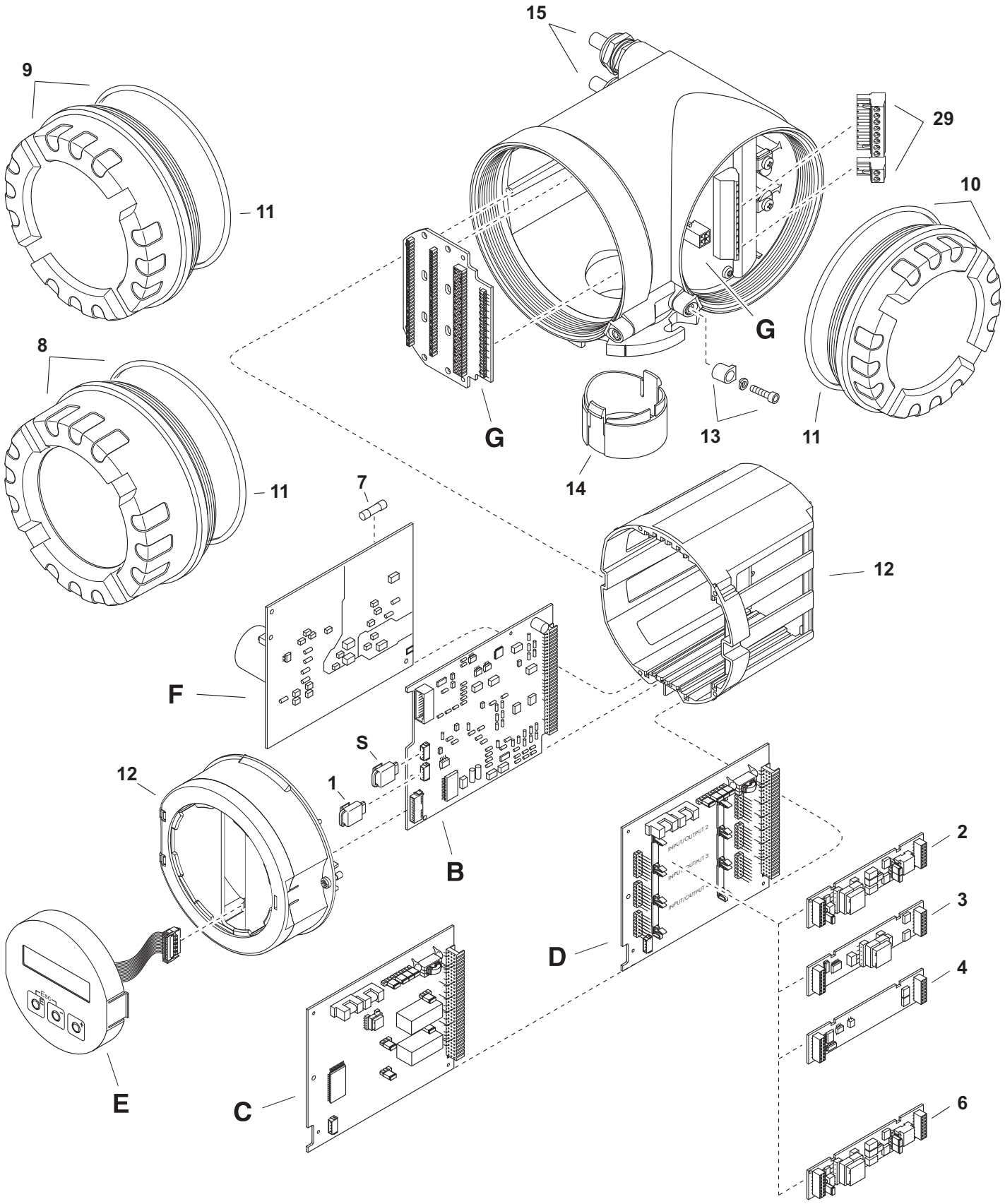
15
9
29
10
11
G
8
G
13
11
14
11
7
12
F
S
12
1
B
2
3
D
4
E
C
6