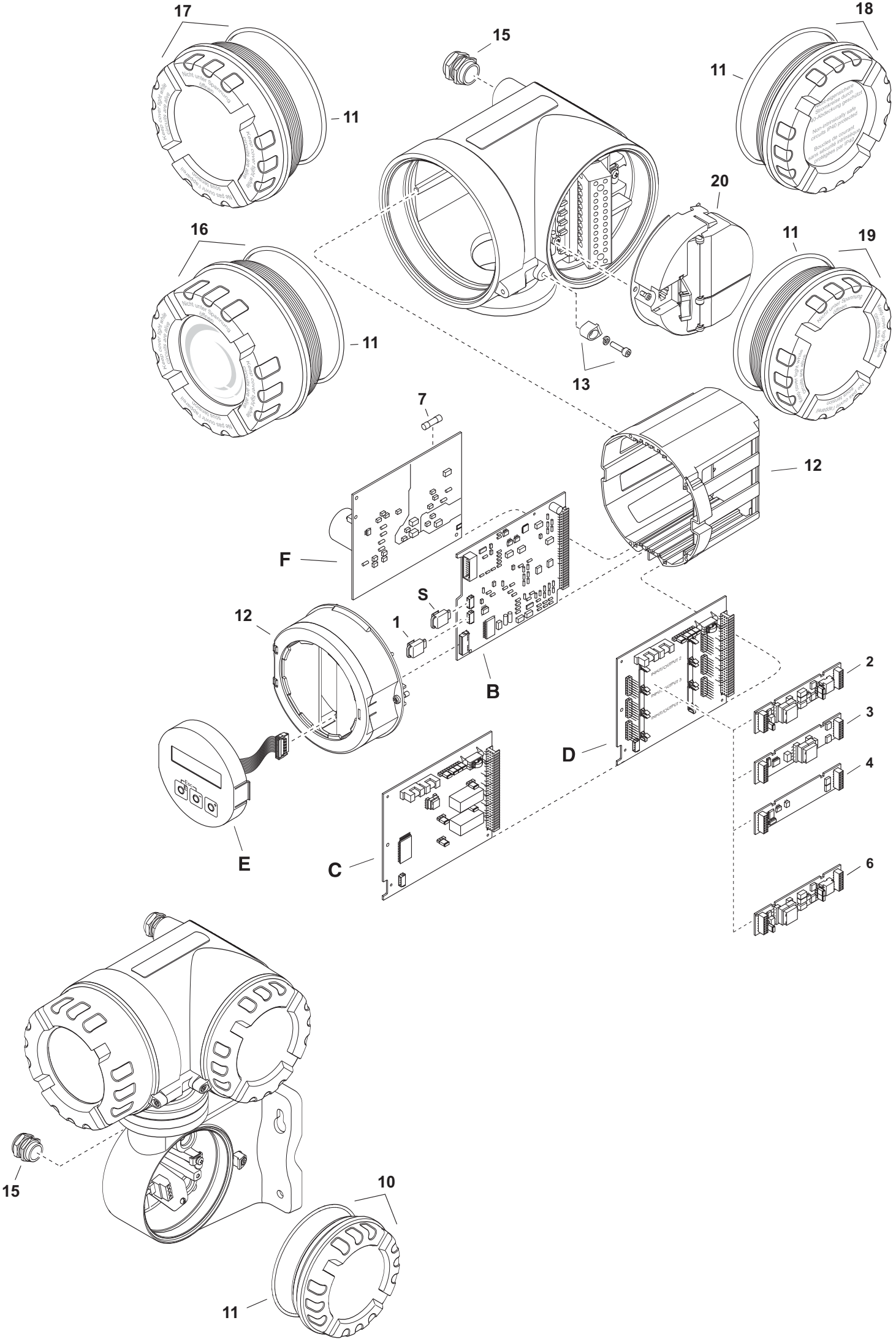
17
18
15
11
11
20
16
11
19
11
13
7
12
F
S
12
1
B
2
3
D
4
E
C
6
15
10
11