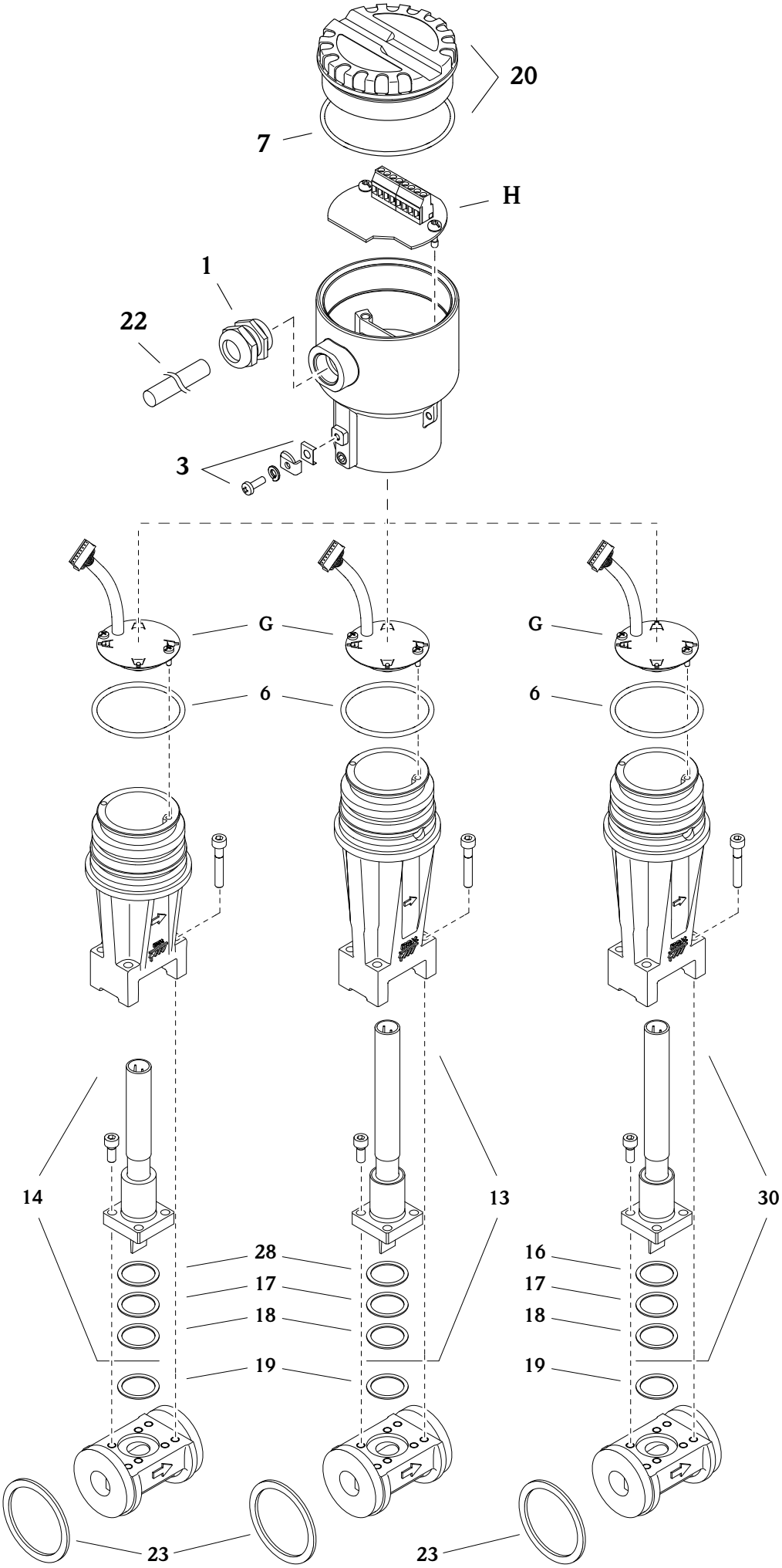
20
7
H
1
22
3
G
G
6
6
14
13
30
28
17
18
19
16
17
18
19
23
23