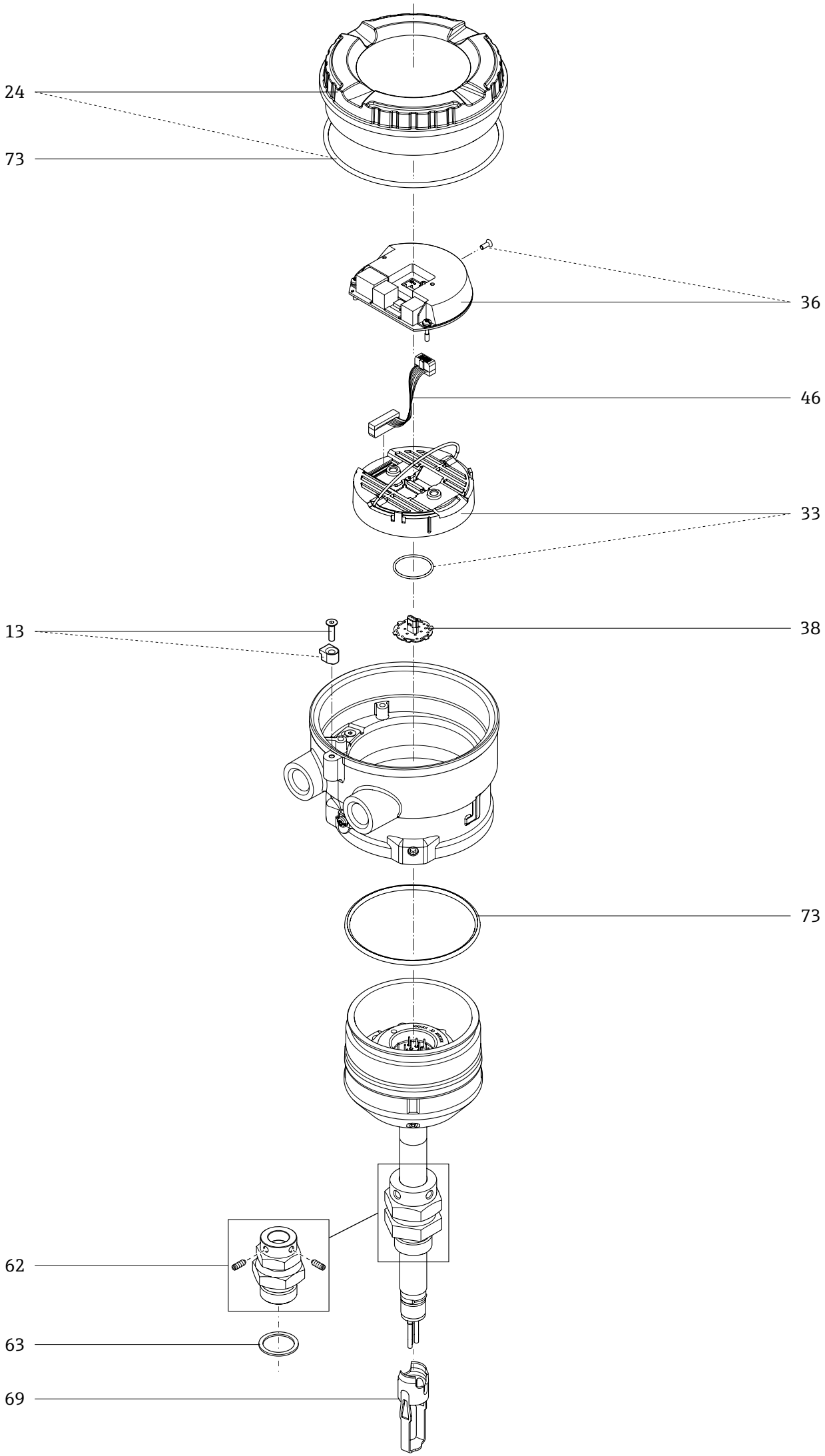
24
73
36
46
33
13
38
73
62
63
69