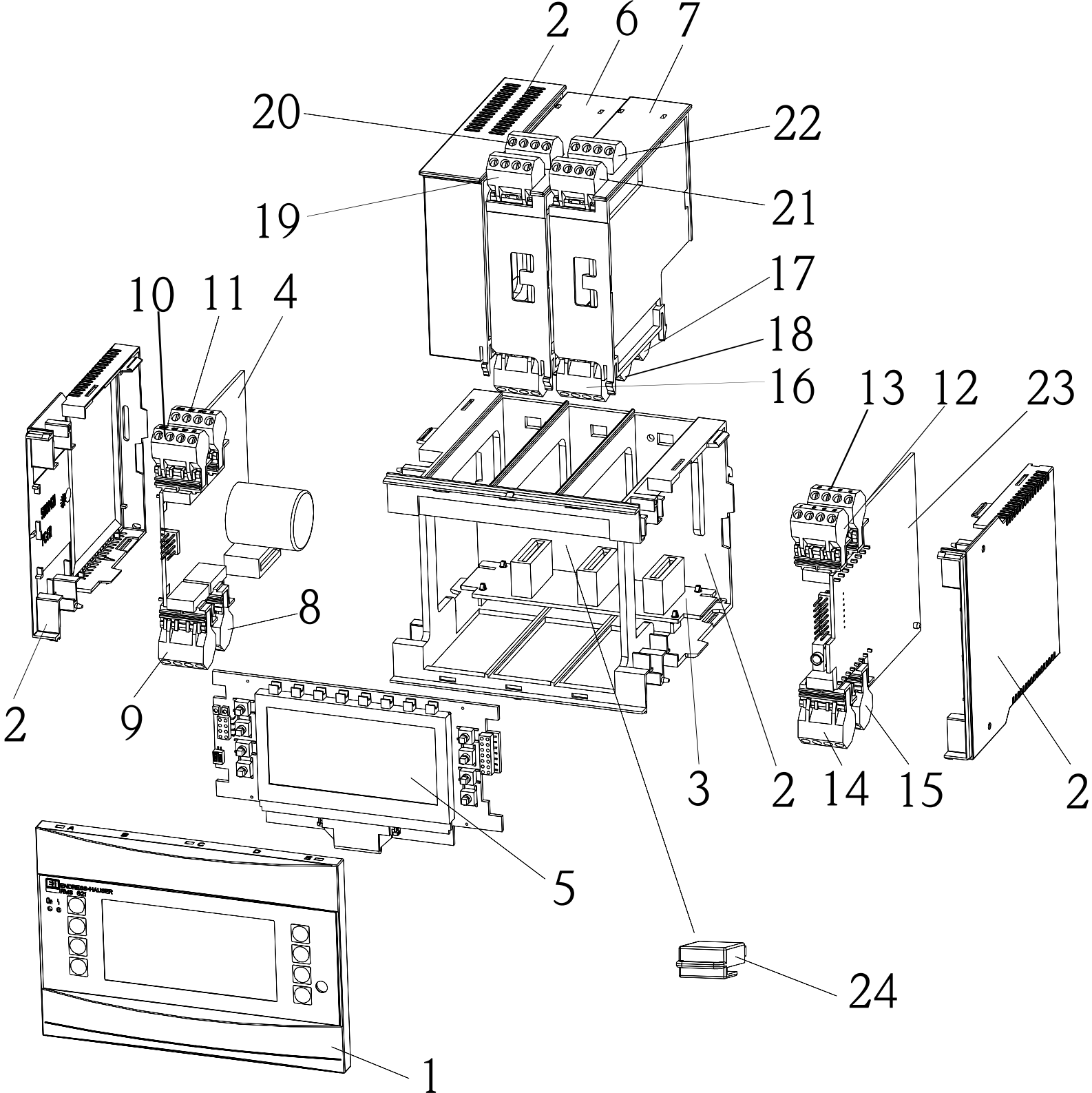
2
6
7
20
22
19
21
17
18
16
10
11
4
13
12
23
8
2
9
3
2
14
15
2
5
24
1