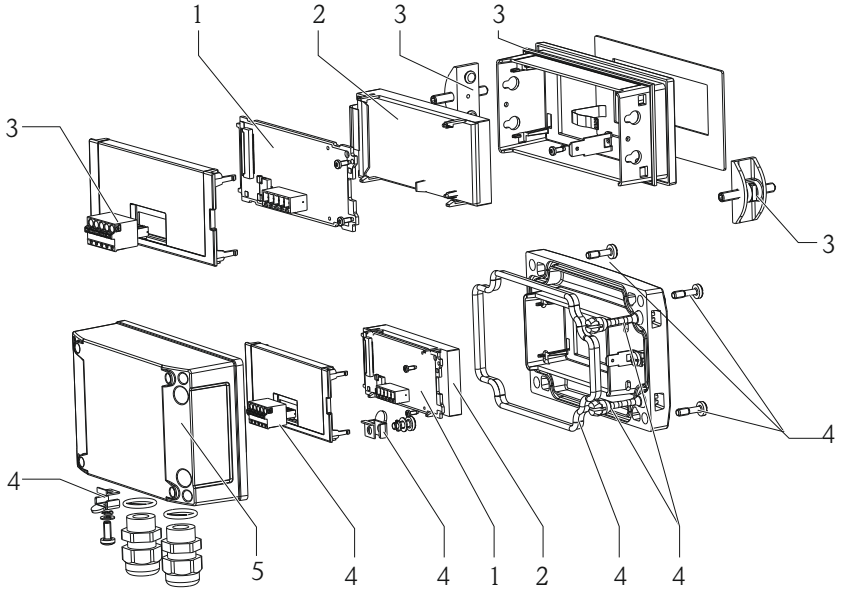
1
2
3
3
3
3
4
4
5
4
4
1
2
4
4