Spare parts metal-measuring cell SD3 with flanges, PMD 235
Ersatzteile Metallmesszelle SD3 mit Flansche, PMD 235
(10 mbar, 40 mbar)

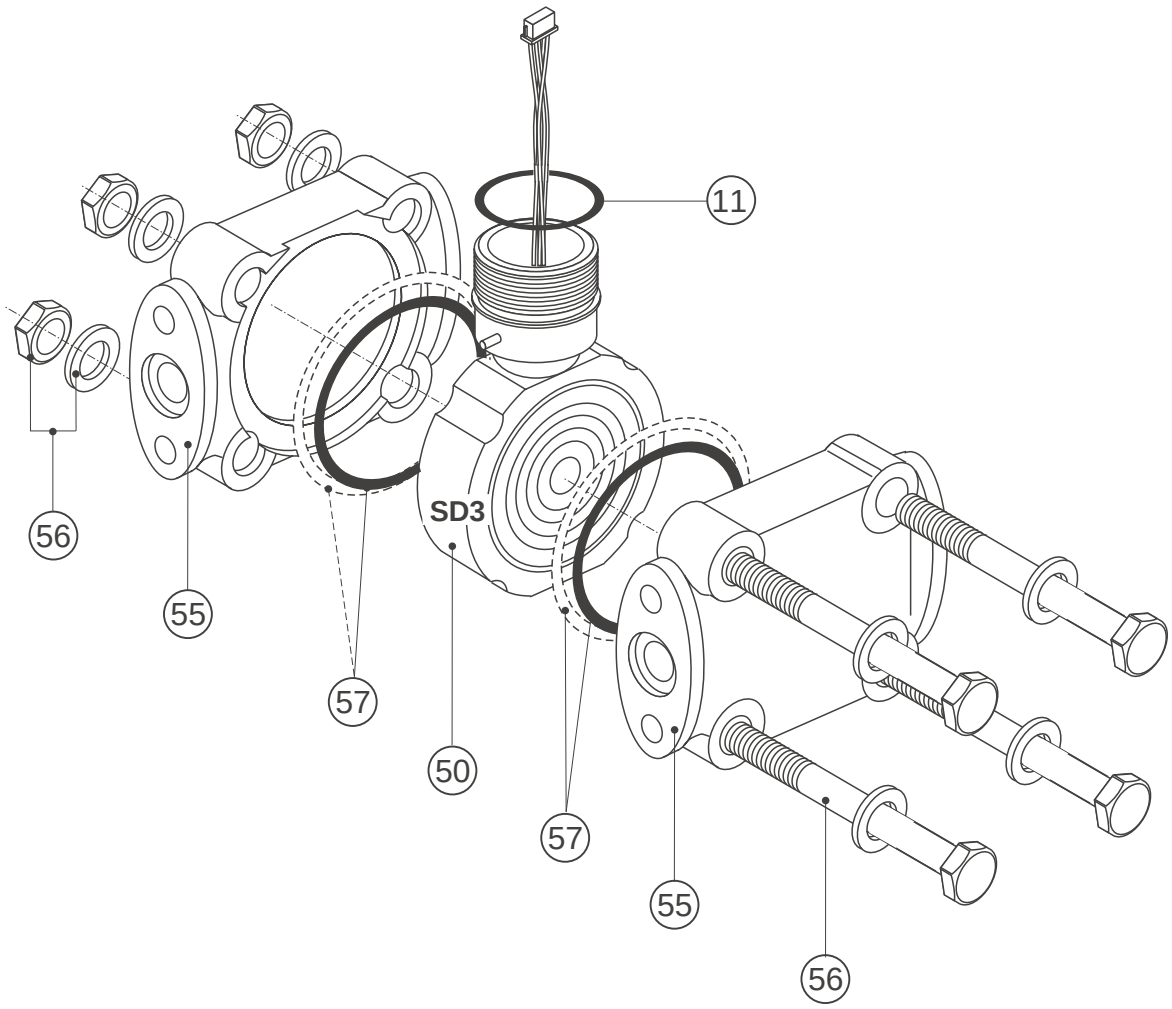

Note / *Hinweis*:
Measuring cells with a measuring range over 40 mbar will be replaced with measuring cell type SD4
Messbereiche größer 40 mbar werden beim Austausch durch Messbereiche der Messzellen SD4 ersetzt