DRM9700

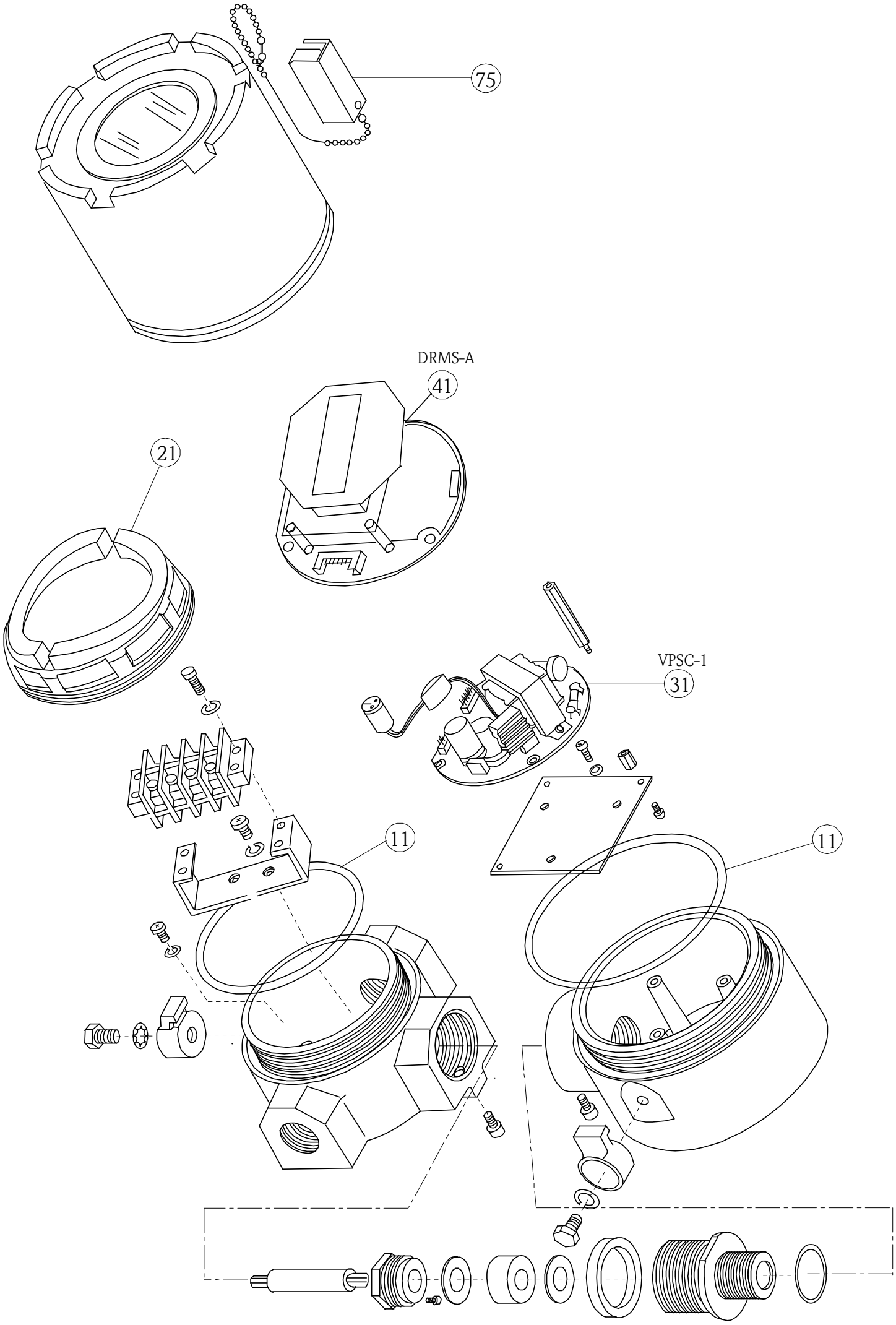

SPD-0320