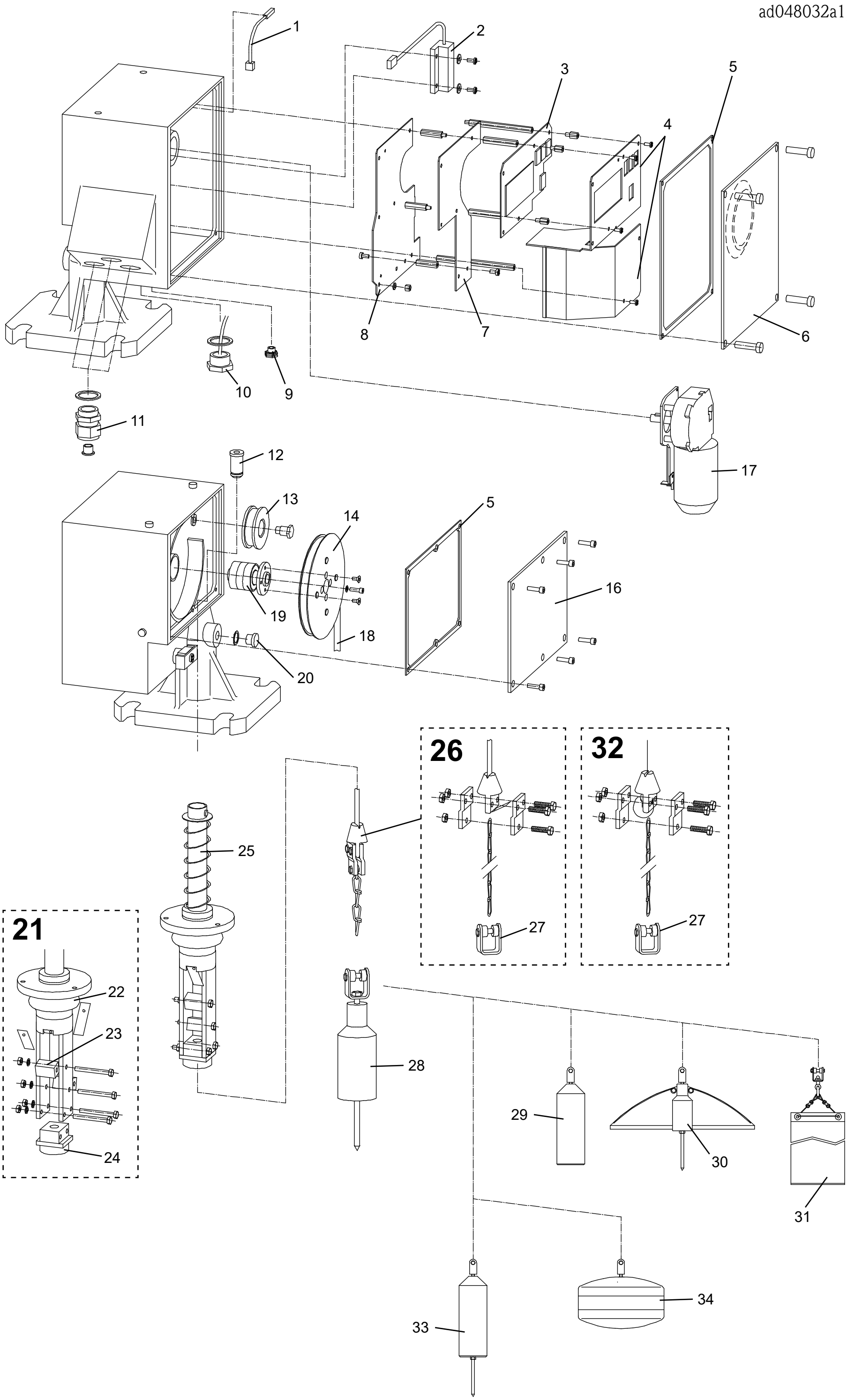ad048032a1, Rev. 1.0